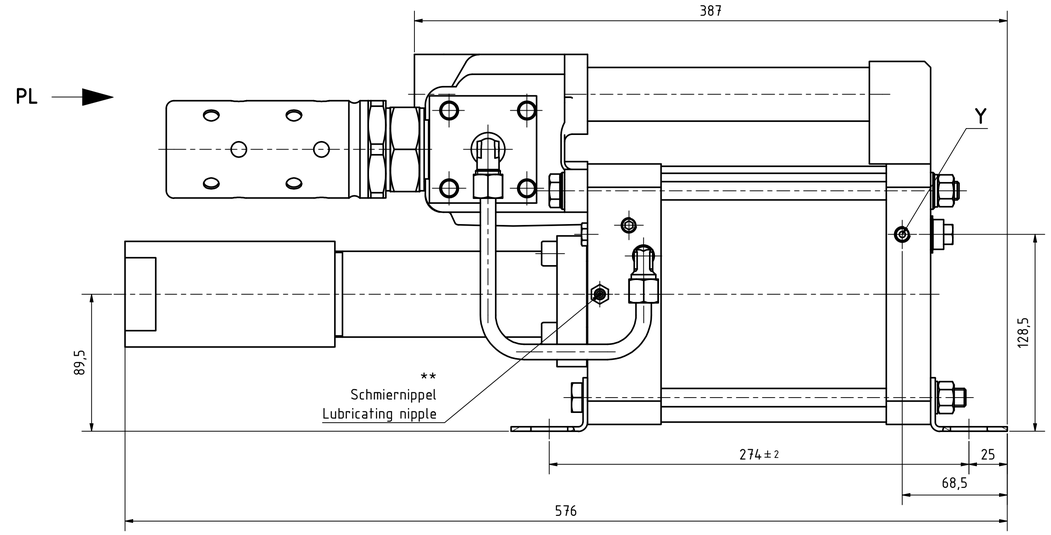


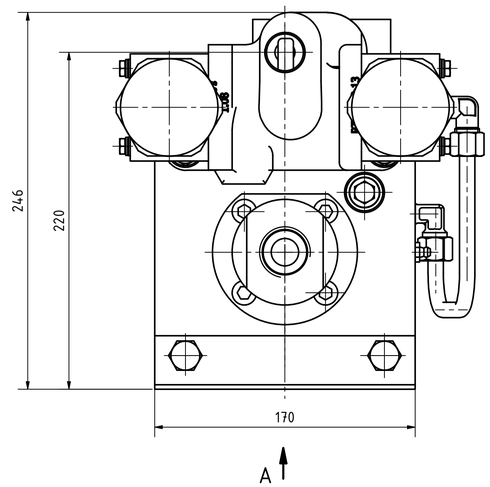


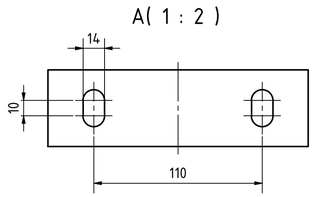


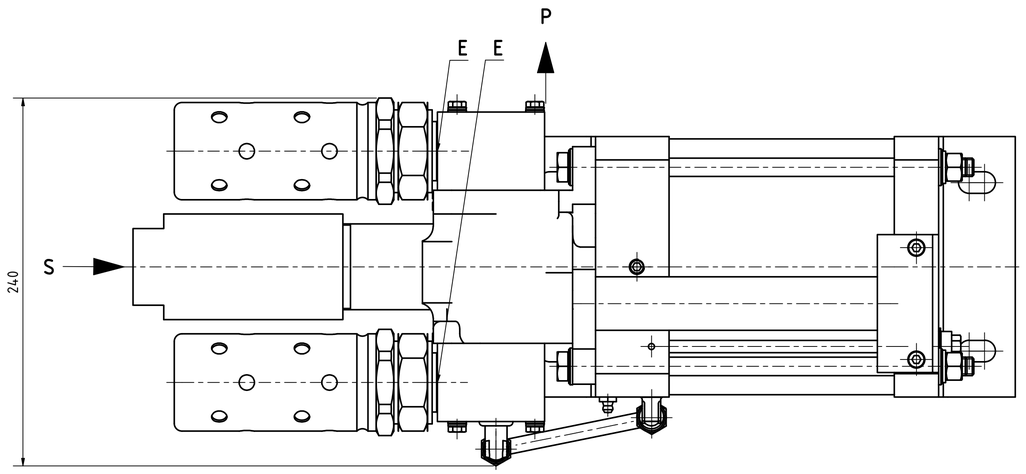


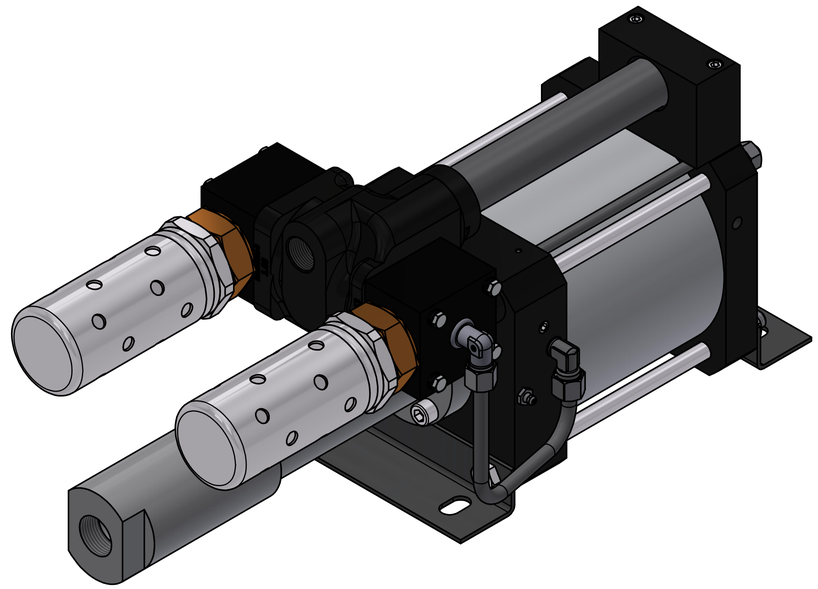

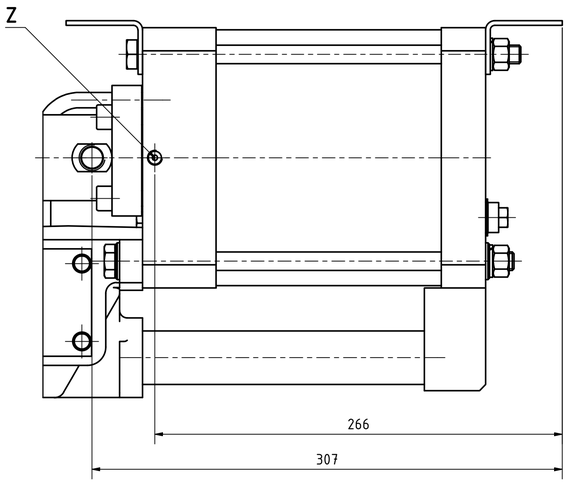


| Anschluss, Connection | Größe; Size |
|---|---|
| PL, PL1, PL2 | G3/4; 3/4BSP; 12B |
| S | 1NPT; 16P |
| P | 3/8NPT; 6P |
| E | G 1 1/4; 1 1/4BSP; 20B |
| X | |
| V1 | |
| Y | 1/8NPT; 2P |
| Z, Z1, Z3 | G1/8; 1/8BSP; 2B |
| Z6 | |
| V2 | |

Schmierstoffe / Lubricants:
Luftantrieb / Air drive: Ambratec Lubrit EP130
Hochdruckteil / High pressure section: Ambratec Lubrit EP130

**
Abschmierintervall: 500.000 Zyklen
Lubrication interval: 500.000 cycles

MAXIMATOR®

**Typ / type: GX 100-FKM**

Art.-Nr. / Item No.: 3190.0171

$p_{L\ max.}$: 10bar / 145psi

i: 1:117

$p_{max.\ intermittent}$: 1000bar / 14500psi

$p_{max.\ continuously}$: 800bar / 11600psi

T: -20°C...+60°C

EAC CE Ex II 2G Ex h IIC T4 Gb X

-20°C ≤ Tamb ≤ +60°C

Made in Germany

Bei Maßen ohne Toleranzangabe Längen- und Winkelmaße nach DIN ISO 2768-m Biege- und Schweißteile nach DIN ISO 2768-c Toleranzen für Form- und Lage nach DIN ISO 2768-K Werkstückkanten ohne Angabe nach DIN ISO 13715

MAXIMATOR®
Maximator GmbH D-99734 Nordhausen

This document is copyright protected. Copying or editing this document is only allowed upon Maximator GmbH's written approval

Dieses Dokument ist urheberrechtlich geschützt. Eine Vervielfältigung oder Bearbeitung des Dokuments ist nur mit schriftlicher Genehmigung der Maximator GmbH erlaubt.

Maßstab: Scale: 1 : 2 | Gewicht: Weight: 28,82 kg | Format: D-Size: A1 | Blatt: Sheet 1 / 3

| 01/19 | Datum/Date | Name |
|---|---|---|
| Erste. | 11.06.2020 | SDempwolf |
| Bearb. | 09.08.2023 | SFuhrmann |
| Gepr. | 09.08.2023 | CMicheel |
| Freigegeben | | |

(Benennung/Title)
GX 100-FKM
GX 100-FKM

| Rev. | Änderung/Modification | Datum/Date | Name |
|---|---|---|---|
| B | ZZ/15871: aktualisiert | 09.08.2023 | SFuhrmann |
| A | siehe Änderungsschein ZZ/15870/22/05/E | 02.01.2023 | SuSchiere |
| | | 04.03.2021 | CMicheel |

Halbzeug: raw material:
Werkstoff: basic material:
Urspr.: VP15.00.1049

(Zeichnungsnummer/drawing number): VP15.00.1052
Rev.: B
(Artikel-Nr./order number): 3190.0171
Ers.f./replaces:
Ers.d./replac.by.:

D-D( 2 : 1 )

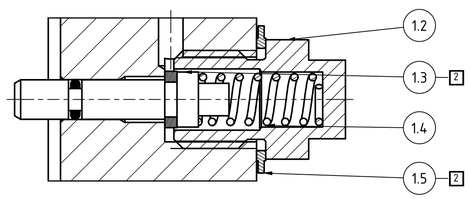


B-B( 1 : 2 )

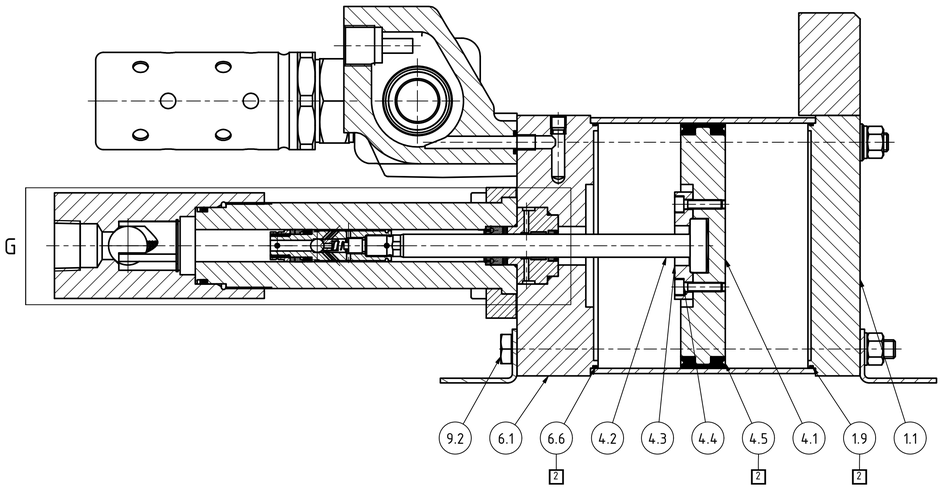


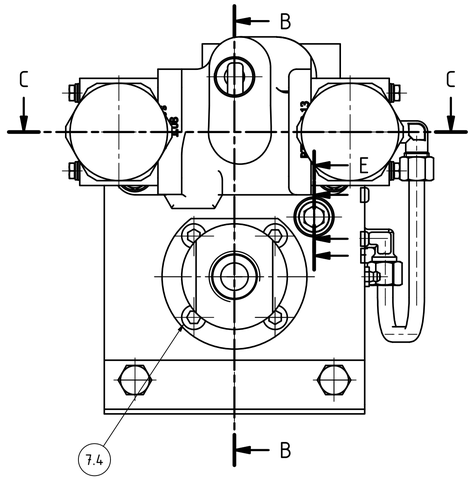


E-E( 2 : 1 )

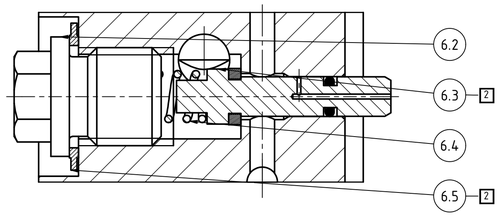


C-C( 1 : 1 )

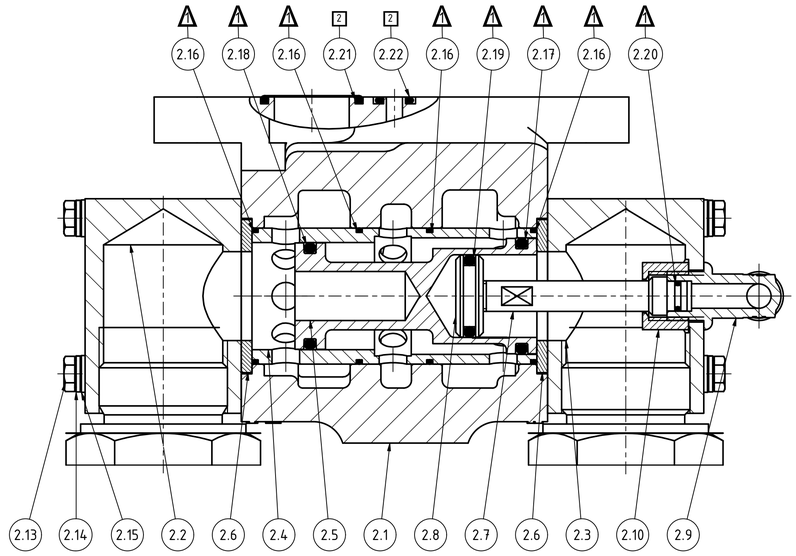


F-F( 1 : 1 )

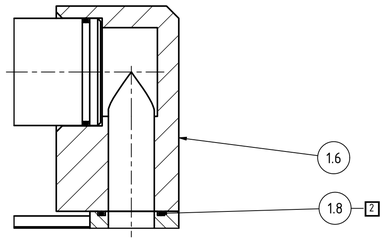


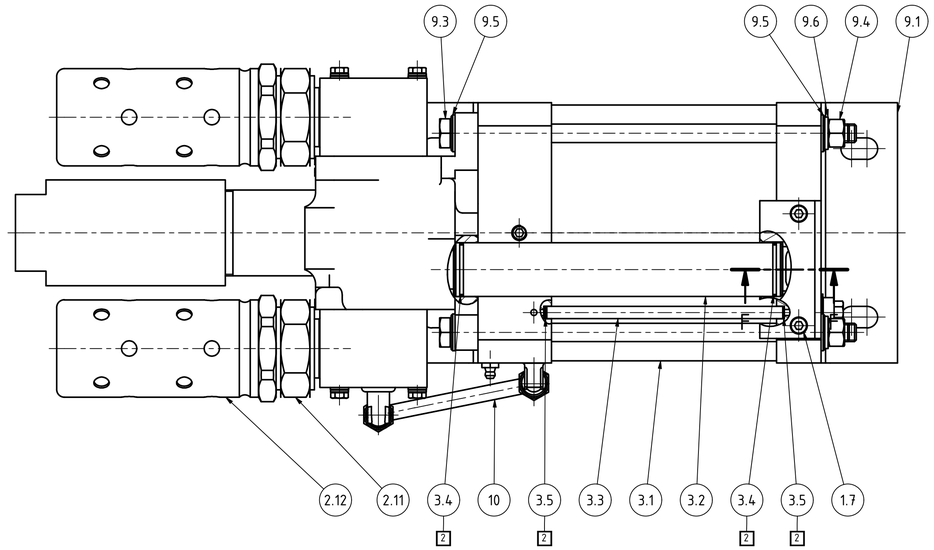


G ( 1 : 1 )

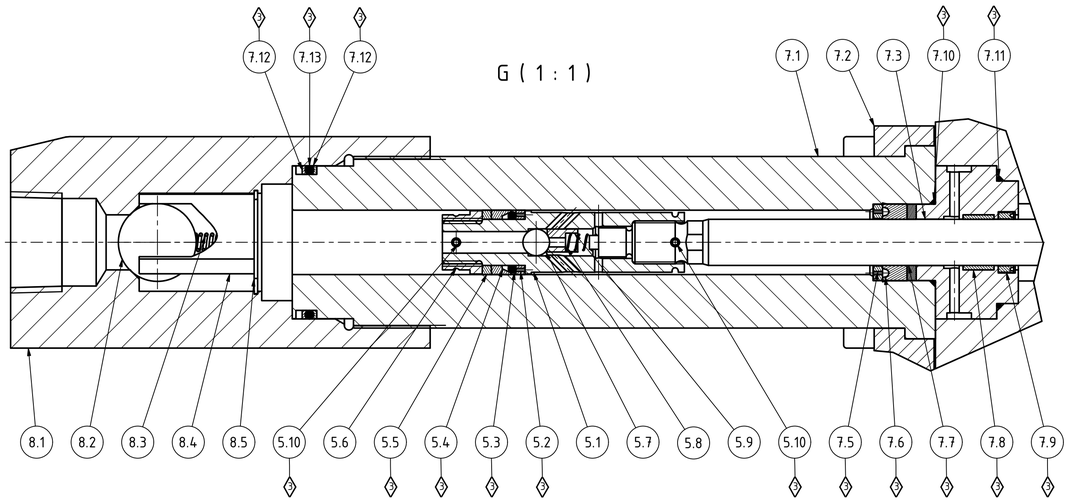


Bei Ersatzteilbestellungen Serien-Nr. angeben!
In case of order please indicate serial-no.!

Mit Positionsnummer gekennzeichnete Teile sind verfügbar.
Parts marked with item number are scope of supply.

Ersatzteil Satz/Spare parts kits:

1 Steuerschieber.....3620.2029
(Seal kit spool)

2 Luftantrieb .....3620.4940
(Seal kit air)

3 HD-Seite.....3620.2197
(Seal kit HP)

MAXIMATOR®

**Typ / type: GX 100-FKM**

Art.-Nr. / Item No.: 3190.0171

$p_{L\ max.}$: 10bar / 145psi

i: 1:117

$p_{max.\ intermittent}$: 1000bar / 14500psi

$p_{max.\ continuously}$: 800bar / 11600psi

T: -20°C...+60°C

EAC CE Ex II 2G Ex h IIC T4 Gb X

-20°C ≤ Tamb ≤ +60°C

Made in Germany

Bei Maßen ohne Toleranzangabe Längen- und Winkelmaße nach DIN ISO 2768-m Biege- und Schweißteile nach DIN ISO 2768-c Toleranzen für Form- und Lage nach DIN ISO 2768-K Werkstückkanten ohne Angabe nach DIN ISO 13715

This document is copyright protected. Copying or editing this document is only allowed upon Maximator GmbH's written approval

Dieses Dokument ist urheberrechtlich geschützt. Eine Vervielfältigung oder Bearbeitung des Dokuments ist nur mit schriftlicher Genehmigung der Maximator GmbH erlaubt.

MAXIMATOR®
Maximator GmbH D-99734 Nordhausen

| | Name |
|---|---|
| Erstellt: 11.06.2020 | SOlenpwolf |
| Bearb.: 09.08.2023 | SFuhrmann |
| Gepr.: 09.08.2023 | CHicheel |
| Freigegeben | |

Halbzeug: raw material:

Werkstoff: basic material:

Urspr.: VP15.00.1049

Maßstab: Scale: 1 : 2 | Gewicht: Weight: 28,82 kg | Format: D-Size: A1 | Blatt: Sheet 2 / 3

(Benennung/Title)
GX 100-FKM
GX 100-FKM

(Zeichnungsnummer/drawing number): VP15.00.1052

Rev.: B

(Artikel-Nr./order number): 3190.0171

Ers.f./replaces:

Ers.d./replac.by:

| Rev. | Änderung/Modification | Datum/Date | Name |
|---|---|---|---|
| B | ZZ/ISO81- aktualisiert | 09.08.2023 | SFuhrmann |
| A | siehe Änderungsschein ZZ/ISO9232/05x5 | 02.01.2023 | SuSchiele |
| | | 08.03.2022 | CHicheel |

Stückliste / Bill of material

| Pos./Item. | Anz./Qty. | Bezeichnung | Description | Art. Nr./Order-No. | Material | Werkstoff | Bemerkung / Remark |
|---|---|---|---|---|---|---|---|
| 1 | 1 | Oberkappe kplt. GX (1/8NPT) | Top cap cplt. | 3620.4931 | | | |
| 1.1 | 1 | Oberkappe GX (06/20) | Top cap GX | 3620.4929 | | | |
| 1.1.1 | 1 | Oberkappe GX (06/20) | Top cap GX | 3620.4929 | A96082 | 3.2315 | |
| 1.1.2 | 1 | Expander | Plug | 3301.1884 | 17-4PH Cond.A | 1.4542 Cond.A | Loctite 270 |
| 1.2 | 1 | Pilotventilschraube GX | Pilot valve screw GX | 3620.4930 | 316L | 1.4404 | 10 Nm |
| 1.3 | 1 | Pilotventilstößel kplt. G (S) (DLE)-NBR | Pilot valve tappet cplt. | 3620.4103 | | | |
| 1.3.1 | 1 | Pilotventilstößel (POM) G ...L (DLE) | Pilot tappet | 3620.4087 | POM | POM | |
| 1.3.2 | 1 | Dichtring für 3610.3180 | Sealing ring | 3610.3181 | PUR | PUR | |
| 1.3.3 | 1 | O-Ring 3,2 x 1,8 NBR 70 | O-Ring 3,2 x 1,8 NBR 70 | 3660.1006 | NBR | NBR | |
| 1.4 | 1 | Druckfeder | Spring | 3620.0132 | 301 | 1.4310 | |
| 1.5 | 1 | Usit-Ring | Gasket BSP3/8" | 3781.8816 | FKM+SS | FKM+VA | |
| 1.6 | 1 | Anflanschblock GX | Air block | 3650.1147 | A96082 | 3.2315 | |
| 1.7 | 2 | Zylinderschraube mit Innensechskant | Head socket screw | 1700.0565 | Stainless Steel A2-70 | Edelstahl A2-70 | 10 Nm |
| 1.8 | 1 | O-Ring 2-024 NBR 70 | O-Ring 2-024 NBR 70 | 3660.0120 | NBR | NBR | |
| 1.9 | 1 | O-Ring 155x2 NBR 70 | O-Ring 155x2 NBR 70 | 3660.0181 | NBR | NBR | |
| 2 | 1 | Steuerschieber kplt. GPD30(60)(120)-(2) | Spool valve cplt. | 3650.0378 | | | |
| 2.1 | 1 | Steuerschiebergehäuse GPD | Spool housing | 3650.0377 | | | |
| 2.1.1 | 1 | Steuerschiebergehäuse GPD | Spool housing | 3650.0377 | Cast Aluminum | 3.4311.01 | |
| 2.1.2 | 8 | Gewinde-Einsatz-Ensat SB M6 | Threaded insert | 1700.0614 | Steel z.p. | Stahl verz. | |
| 2.2 | 1 | Deckel GX (o. Loch) | Top cover | 3620.3419 | A96082 | 3.2315 | |
| 2.3 | 1 | Deckel GX (m. Loch ø17,00) | Top cover | 3620.3418 | A96082 | 3.2315 | |
| 2.4 | 1 | Steuerschieberhülse GX ... (DPD ...) | Spool sleeve | 3650.0106 | 303 | 1.4305 | |
| 2.5 | 1 | Steuerschieber m. Luftkanal | Spool valve with air duct | 3620.4119 | A92007 | 3.1645 | |
| 2.6 | 2 | Dämpfungsscheibe | Cushion | 3650.0265 | PUR | PUR | |
| 2.7 | 1 | Kolbenstange GX ... | Piston rod | 3620.1602 | 316 | 1.4401 | Loctite 270 |
| 2.8 | 1 | Kolben DPD 12e (GX) | Piston | 3650.0109 | 303 | 1.4305 | Loctite 270 |
| 2.9 | 1 | Winkel-Schottverschraubung | Angle - bulkhead coupling | 3620.1603 | 316Ti | 1.4571 | |
| 2.10 | 1 | Überwurfmutter 10L M16x1,5 1.4571 | Cap nut | 3620.0740 | 316Ti | 1.4571 | |
| 2.11 | 2 | Doppelnippel G 1-1/4" | Double nipple | 3620.1686 | C93200 | 2.1090 | |
| 2.12 | 2 | Schalldämpfer G 1 1/4"i | Muffler | 3620.1293 | | | |
| 2.12.1 | 1 | Schalldämpfer G 1 1/4"i Gewinde | Muffler BSP 1-1/4" | | A92007 | 3.1645 | |
| 2.12.2 | 1 | Schalldämpfer G 1 1/4"i Innen | Muffler BSP 1-1/4" | | Brass | Messing | |
| 2.12.3 | 1 | Schalldämpfer G 1 1/4"i Gehäuse | Muffler BSP 1-1/4" | | A93003 | 3.0517 | |
| 2.13 | 8 | Sechskantschraube | Hex head screw | 3620.1841 | Stainless Steel A2-70 | Edelstahl A2-70 | 10 Nm |
| 2.14 | 8 | Sperrkantenring | Spring washer | 3610.0184 | 301 | 1.4310 | |
| 2.15 | 8 | U-Scheibe | U Washer | 3610.0185 | Stainless Steel A2 | Edelstahl A2 | |
| 2.16 | 4 | O-Ring 2-030 NBR 70 | O-Ring 2-030 NBR 70 | 3660.0126 | NBR | NBR | |
| 2.17 | 1 | O-Ring 2-218 NBR 70 | O-Ring 2-218 NBR 70 | 3660.0194 | NBR | NBR | |
| 2.18 | 1 | O-Ring 2-216 NBR 70 | O-Ring 2-216 NBR 70 | 3660.0192 | NBR | NBR | |
| 2.19 | 1 | O-Ring 2-211 NBR 70 | O-Ring 2-211 NBR 70 | 3660.0644 | NBR | NBR | |
| 2.20 | 1 | O-Ring 2-010 NBR 70 | O-Ring 2-010 NBR 70 | 3660.0105 | NBR | NBR | |
| 2.21 | 1 | O-Ring 2-122 NBR 70 | O-Ring 2-122 NBR 70 | 3660.0159 | NBR | NBR | |
| 2.22 | 1 | O-Ring 2-110 NBR 70 | O-Ring 2-110 NBR 70 | 3660.0147 | NBR | NBR | |
| 3 | 1 | Luftteil kplt. GX | Air part cplt. | 3620.4938 | | | |
| 3.1 | 1 | Luftzylinder GX | Air cylinder | 3620.1756 | A96060 | 3.3206 | |
| 3.2 | 1 | Luftrohr GX | Air tube | 3620.4936 | 316Ti | 1.4571 | |
| 3.3 | 1 | Steuerrohr GX | Control tube | 3620.4937 | 316Ti | 1.4571 | |
| 3.4 | 2 | O-Ring 2-026 NBR 70 | O-Ring 2-026 NBR 70 | 3660.0122 | NBR | NBR | |
| 3.5 | 2 | O-Ring 2-009 NBR 70 | O-Ring 2-009 NBR 70 | 3660.0104 | NBR | NBR | |
| 4 | 1 | Luftkolben kplt. GX 100 | Air piston cplt. | 3620.1826 | | | |
| 4.1 | 1 | Luftkolben GX | Air piston | 3620.1763 | A92007 | 3.1645 | Loctite 243 |
| 4.2 | 1 | Kolbenstange GX 100 (17-4-PH) | Piston rod | 3620.2189 | 17-4PH Cond.H900 | 1.4542 Cond.H900 | |
| 4.3 | 1 | Druckflansch GX 35(60)(100) | Flange | 3620.1722 | 303 | 1.4305 | |
| 4.4 | 4 | Zylinderschraube mit Innensechskant | Socket screw | 3620.1833 | Steel 12.9 | Stahl 12.9 | Loctite 243, 20 Nm |
| 4.5 | 1 | Kolbendichtring | Piston seal ring | 3620.1703 | HNBR | HNBR | |
| 5 | 1 | Druckventilkolben kplt. GX 100-FKM | HP-Plunger cplt. | 3620.2181 | | | |
| 5.1 | 1 | HD-Kolben | HP plunger | 3620.1769 | 17-4PH Cond.H900 | 1.4542 Cond.H900 | |
| 5.2 | 1 | Lochscheibe GX 100 | Bottom washer | 3620.1516 | PTFE | PTFE | |
| 5.3 | 1 | O-Ring 2-114 FKM 70 | O-Ring 2-114 FKM 70 | 3660.0329 | FKM | FKM | |
| 5.4 | 1 | Kolbendichtring GX 100 | Seal | 3620.1514 | UHMWPE | UHMWPE | |
| 5.5 | 1 | Stützring GX 100 | Back up | 3620.1512 | C63000 | 2.0966 | |
| 5.6 | 1 | Druckstück GX 100 | Transmitting piece | 3620.1770 | 303 | 1.4305 | |
| 5.7 | 1 | Kugel ø 8,731 mm (Al2O3) Grade 25 | Ball | 3610.0359 | Al2O3 | Al2O3 | |
| 5.8 | 1 | Druckfeder | Spring | 3620.1967 | 301 | 1.4310 | |
| 5.9 | 1 | Kugelhalter GX 100 | Ball bracket | 3620.1766 | C38500 | 2.0401 | |
| 5.10 | 2 | Spannstift (GX 100) | Pin for GX100 L1 | 3620.4245 | 301 | 1.4310 | |
| 6 | 1 | Unterkappe kplt. GX (Z-G1/8) | Bottom cap cplt. | 3620.4933 | | | |
| 6.1 | 1 | Unterkappe GX (06/20) | Bottom cap GX | 3620.4932 | | | |
| 6.1.1 | 1 | Unterkappe GX (06/20) | Bottom cap GX | 3620.4932 | A96082 | 3.2315 | |
| 6.1.2 | 4 | Gewindeeinsatz ENSAT M10 | Screw nut | 3630.1389 | Steel z.p. | Stahl verz. | |
| 6.1.3 | 1 | Expander | Plug | 3301.1884 | 17-4PH Cond.A | 1.4542 Cond.A | Loctite 270 |
| 6.1.4 | 2 | Gewindestift mit Zapfen | Screw pin | 1700.0506 | Stainless Steel A4 | Edelstahl A4 | Loctite 243 |
| 6.1.5 | 1 | Winkel-Einschraubverschraubung | Elbow screw fitting | 3300.1041 | 316Ti | 1.4571 | Loctite 243 |
| 6.1.6 | 1 | Kegelschmiernippel | Taper type grease nipple | 3620.1830 | Stainless steel | VA | |
| 6.2 | 1 | Pilotventilschraube G ...L (DLE) (VA) | Pilot valve screw | 3620.0129 | 303 | 1.4305 | 10 Nm |

Stückliste / Bill of material

| Pos./Item. | Anz./Qty. | Bezeichnung | Description | Art. Nr./Order-No. | Material | Werkstoff | Bemerkung / Remark |
|---|---|---|---|---|---|---|---|
| 6.3 | 1 | Pilotventilstößel kplt. S (m.0,6mm-Kanal) | Pilot tappet w. air duct cplt. | 3620.4619 | | | |
| 6.3.1 | 1 | Pilotventilstößel m. Luftkanal 0,6mm | Pilot tappet w. air duct | 3620.4627 | POM | POM | |
| 6.3.2 | 1 | Dichtring für 3610.3180 | Sealing ring | 3610.3181 | PUR | PUR | |
| 6.3.3 | 1 | O-Ring 3,2 x 1,8 NBR 70 | O-Ring 3,2 x 1,8 NBR 70 | 3660.1006 | NBR | NBR | |
| 6.4 | 1 | Druckfeder | Spring | 3620.0132 | 301 | 1.4310 | |
| 6.5 | 1 | Usit-Ring | Gasket BSP3/8" | 3781.8816 | FKM+SS | FKM+VA | |
| 6.6 | 1 | O-Ring 155x2 NBR 70 | O-Ring 155x2 NBR 70 | 3660.0181 | NBR | NBR | |
| 7 | 1 | Pumpenkopf kplt. GX 100-FKM (3/8NPT) | Pump head cplt. | 3620.2171 | | | |
| 7.1 | 1 | Pumpenkopf GX 100 3/8NPT | Pump head GX 100 | 3620.3427 | 17-4PH Cond.H900 | 1.4542 Cond.H900 | |
| 7.2 | 1 | Spannflansch GX | Flange | 3620.3428 | 303 | 1.4305 | |
| 7.3 | 1 | Zentrierstück GX 100 | Center piece for GX 100 | 3620.1755 | C38500 | 2.0401 | |
| 7.4 | 4 | Zylinderschraube mit Innensechskant | hexagon socket head screw | 1700.0313 | Stainless Steel A2-70 | Edelstahl A2-70 | 60 Nm |
| 7.5 | 1 | Lochscheibe GX 100 (mit ø 1 mm Bohrungen) | Bottom washer | 3620.3522 | 303 | 1.4305 | |
| 7.6 | 1 | Stangendichtung GX 100 (B) | Seal | 3620.3530 | UHMWPE | UHMWPE | |
| 7.7 | 1 | Stützring GX 100 | Back up | 3620.1808 | POM | POM | |
| 7.8 | 1 | Stangenführungsring /L/ 3610.2923 - 50mm | Glide ring | 3620.1846 | PTFE | PTFE | |
| 7.9 | 1 | Lippenring GX 100 (FKM) | Seal | 3620.2184 | FKM | FKM | |
| 7.10 | 1 | O-Ring 2-022 FKM 70 | O-Ring 2-022 FKM 70 | 3660.0266 | FKM | FKM | |
| 7.11 | 1 | O-Ring 2-029 FKM 70 | O-Ring 2-029 FKM 70 | 3660.0280 | FKM | FKM | |
| 7.12 | 2 | Stützring FPM 90 Shore | Back up FPM 90 shore | 3620.3834 | FKM | FKM | |
| 7.13 | 1 | O-Ring 2-224 FKM 70 | O-Ring 2-224 FKM 70 | 3660.0416 | FKM | FKM | |
| 8 | 1 | Saugventil kplt. GX ... (1NPT) | Inlet valve cplt. | 3620.1813 | | | |
| 8.1 | 1 | Saugstutzen 1NPT (GX) | Inlet gland | 3620.1753 | 17-4PH Cond.H900 | 1.4542 Cond.H900 | 60 Nm |
| 8.2 | 1 | Kugel ø 25,40 mm (Al2O3) Grade 40 | Ball | 3610.0593 | Al2O3 | Al2O3 | |
| 8.3 | 1 | Druckfeder | Spring | 3610.0613 | 301 | 1.4310 | |
| 8.4 | 1 | Kugelhalter (Ø 25,5mm - POM) | Ball bracket | 3610.1493 | POM | POM | |
| 8.5 | 1 | Sicherungsring | Snap ring | 3610.0575 | C52100 | 2.1030 | |
| 9 | 1 | Befestigung kplt. Luftteil GX (06/20) | Mounting cplt. | 3620.4934 | | | |
| 9.1 | 2 | Befestigungswinkel | Mounting bracket | 3650.0218 | 304 | 1.4301 | |
| 9.2 | 2 | Sechskantschraube | Hex head screw | 3620.0681 | Stainless Steel A2-70 | Edelstahl A2-70 | |
| 9.3 | 2 | Sechskantschraube | Hex head screw | 3620.1838 | Stainless Steel A2-70 | Edelstahl A2-70 | |
| 9.4 | 4 | Sechskantmutter | hex nut | 3620.0274 | Stainless Steel A2-70 | Edelstahl A2-70 | 40 Nm |
| 9.5 | 4 | U-Scheibe | Washer | 3620.0275 | Stainless steel | VA | |
| 9.6 | 4 | Sperrkantenring 1.4310 | Spring washer | 3620.0276 | 301 | 1.4310 | |
| 10 | 1 | Verrohrung GX | Tubing | 3620.4939 | | | |
| 10.1 | 1 | Verrohrung GX | Tubing | 3620.4939 | 316Ti | 1.4571 | |
| 10.2 | 2 | Überwurfmutter 10L M16x1,5 1.4571 | Cap nut | 3620.0740 | 316Ti | 1.4571 | |
| 10.3 | 2 | Schneidring 10LS 1.4571 | Cutting ring | 3300.2564 | 316Ti | 1.4571 | |

Bei Maßen ohne Toleranzangabe Längen- und Winkelmaße nach DIN ISO 2768-m Biege- und Schweißteile nach DIN ISO 2768-c Toleranzen für Form- und Lage nach DIN ISO 2768-K Werkstückkanten ohne Angabe nach DIN ISO 13715

This document is copyright protected. Copying or editing this document is only allowed upon Maximator GmbH's written approval

Dieses Dokument ist urheberrechtlich geschützt. Eine Vervielfältigung oder Bearbeitung des Dokuments ist nur mit schriftlicher Genehmigung der Maximator GmbH erlaubt.

MAXIMATOR®

Maximator GmbH D-99734 Nordhausen

| Rev | Änderung/Modification | Datum/Date | Name |
|---|---|---|---|
| B | 22/0587- aktualisiert | 09.08.2023 | SFuhrmann |
| A | siehe Änderungsschein 22/0587(22/0541) | 02.01.2023 | SuSchiele |
| - | | 08.03.2022 | CMicheel |

| 01/19 | Datum/Date | Name |
|---|---|---|
| Erste. | 11.06.2020 | SDempwolf |
| Bearb. | 09.08.2023 | SFuhrmann |
| Gepr. | 09.08.2023 | CMicheel |

Freigegeben

Halbzeug: raw material:

Werkstoff: basic material:

Urspr.: VP15.00.1049

Maßstab: Scale: | Gewicht: Weight: | Format: D-Size: A2 | Blatt Sheet 3 / 3

(Benennung/Title)

GX 100-FKM

GX 100-FKM

(Zeichnungsnummer/drawing number) VP15.00.1052

Rev. B

(Artikel-Nr./order number) 3190.0171

Ers.f./replaces:

Ers.d./replac.by.: